ANLEGEN - ANDRÜCKEN - FERTIG!

DURCH INNOVATIVE HAFTTECHNIK

SENSO adjust

SELBSTLIEGENDE VINYL DESIGNBÖDEN:

Gerflor®

DIE EINFACHSTE VERLEGUNG:

Jetzt wird die Renovierung zum Kinderspiel. Lange Zeit wurden Designböden nur von Profis verlegt. Viele haben sich nicht an diese Herausforderung getraut, aus Angst Fehler zu machen und dadurch schlechte Ergebnisse zu erzielen. Das hat jetzt ein Ende. Wir haben die Lösung für schnelle und unkomplizierte Renovierungen: **Die selbstliegenden Vinyl Designböden einfach anlegen - andrücken und fertig!**

SENSO adjust schafft ein Wohnparadies für Ihr Zuhause!

DEKOR-AUSWAHL

Weitere Dekore unter **WWW.GERFLOR.DE**

Cleveland Light
Best. Nr.: 3462 0731
EAN: 3475710355271

Dandy Amber
Best. Nr.: 3462 0729
EAN: 3475710355288

Sunny White
Best. Nr.: 3462 0286
EAN: 3475710335778

Pecan
Best. Nr.: 3462 0511
EAN: 3475710335754

Flagstone Dark
Best. Nr.: 3465 0780
EAN: 3475710307874

Highway Dark
Best. Nr.: 3465 0784
EAN: 3475710307850

Holzdesigns im Format 91,4 x 15,2 cm / Fliesendesigns im Format 61 x 30,5 cm

SENSO adjust

UNSERE UNSCHLAGBAREN VORTEILE

FEUCHTRAUMGEEIGNET

LEICHTE VERLEGUNG

WIDERSTANDSFÄHIG

TEPPICHMESSER GENÜGT

ANGENEHM LEISE

10 JAHRE GARANTIE
im privaten Bereich

RÜCKSTANDSLOS
ENTFERNBAR
ideal für Mietwohnungen

VERLEGUNG

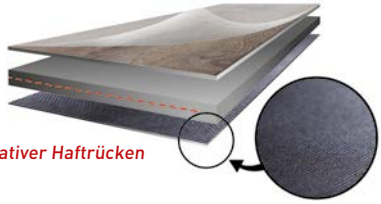

DER IDEALE RENOVIERBODEN – LOSE VERLEGBAR:

1. Nur 3 Werkzeuge werden benötigt: • Ein Maßband • Ein Metalllineal • Ein Teppichmesser
2. In der Mitte des Raumes beginnen.
3. Schutzfolie entfernen.
4. Diele platzieren. Falls notwendig lösen und anpassen.

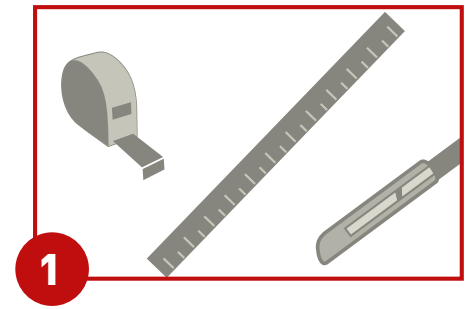

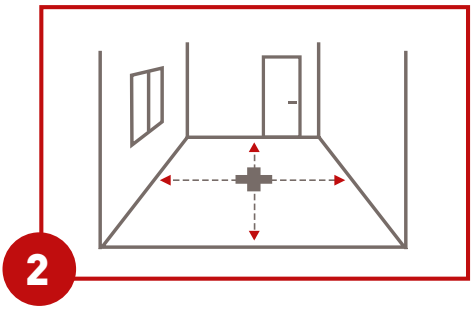

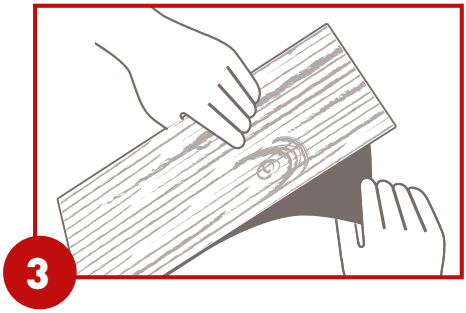

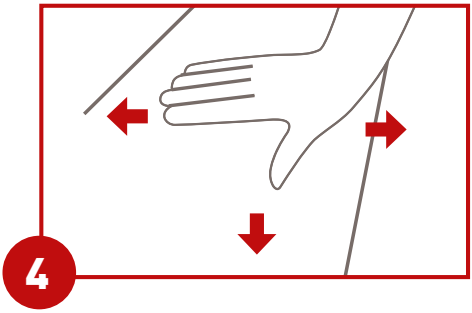

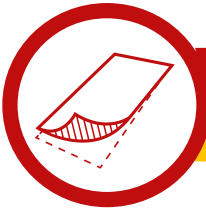

DIE EINFACHSTE VERLEGUNG:

EXPRESS-VERLEGUNG DURCH INNOVATIVE HAFTTECHNIK

SENSO adjust

TECHNISCHE DATEN

BESCHREIBUNG			
Gesamtdicke	EN 428	mm	4.00
Nutzschicht	EN 429	mm	0.30
Gewicht	EN 430	g/m²	7600
Oberflächenvergütung	-	-	PUR+
Dielen / Fliesen pro VE	-	Dielen Fliesen	Dielen: 12 Stück Fliesen: 10 Stück
Verkaufseinheit	-	m²	Dielen: 1,86 m² Fliesen: 1,67 m²
Format	EN 427	cm	Dielen: 91.4 x 15.2 Fliesen: 61 x 30,5
KLASSIFIZIERUNG			
Produktklassifizierung nach Norm	-	EN 649	EN 649
Europäische Klassifizierung	EN 685	Klasse	23/31
Brandverhalten	NF EN 13501-1	Klasse	Bfl S1
Verschleißgruppe	EN 649	Gruppe	T
TVOC-Emissionsrate nach 28 Tagen	-	µg/m³	< 100
TECHNISCHE EIGENSCHAFTEN			
Trittschallverbesserungsmaß	EN ISO 717/2	dB	5
Raumschalldämmung	NF S 31074	dB	74
Rutschhemmung	DIN 51 130	Klasse	R9
Maßstabilität	EN 434	%	≤ 0.15
Resteindruck	EN 433	mm	0.10
Wärmeleiftähigkeit	EN ISO 10456	W(m.k)	0.25
Lichtechtheit	EN 20 105 - B02	Grad	≥ 6
Feuchtraumeignung	-	-	OK
Eignung für Fußbodenheizung	-	-	OK - T < 28°C
Begehaufladung	NF EN 1815	-	< 2 kV
Garantie im privaten Bereich	-	Jahre	10
CE EN 14040			

Brandschutzklasse Bfl-s1 | Antistatisch | Fußbodenheizung | Normale Beanspruchung

DIE EINFACHSTE VERLEGUNG
DURCH INNOVATIVE HAFTTECHNIK

Gerflor Mipolam GmbH

Mülheimer Strasse 27 / Tor 7
D - 53840 Troisdorf
Tel: +49 (0) 2241-2530 - 0
Fax: +49 (0) 2241 / 2530-100
www.gerflor.de / GerflorMipolam@gerflor.com